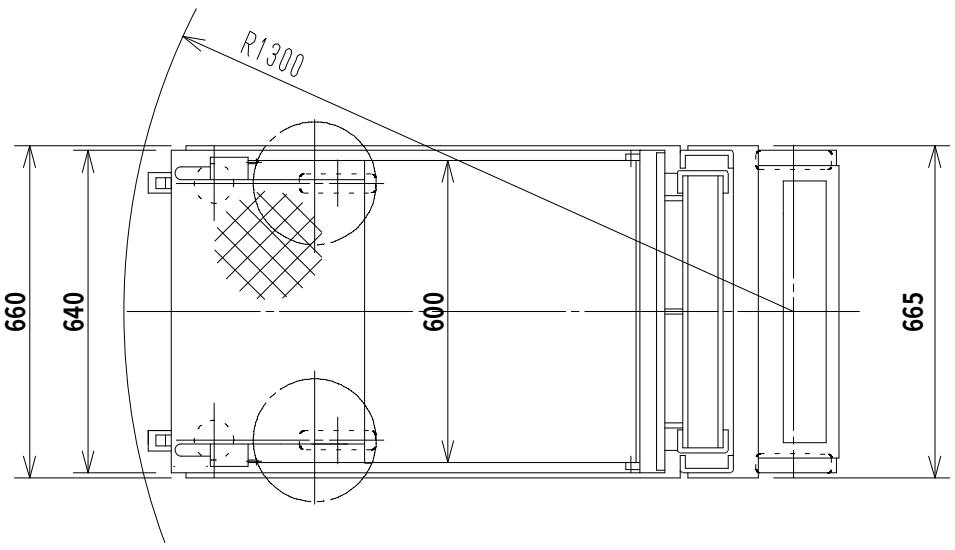

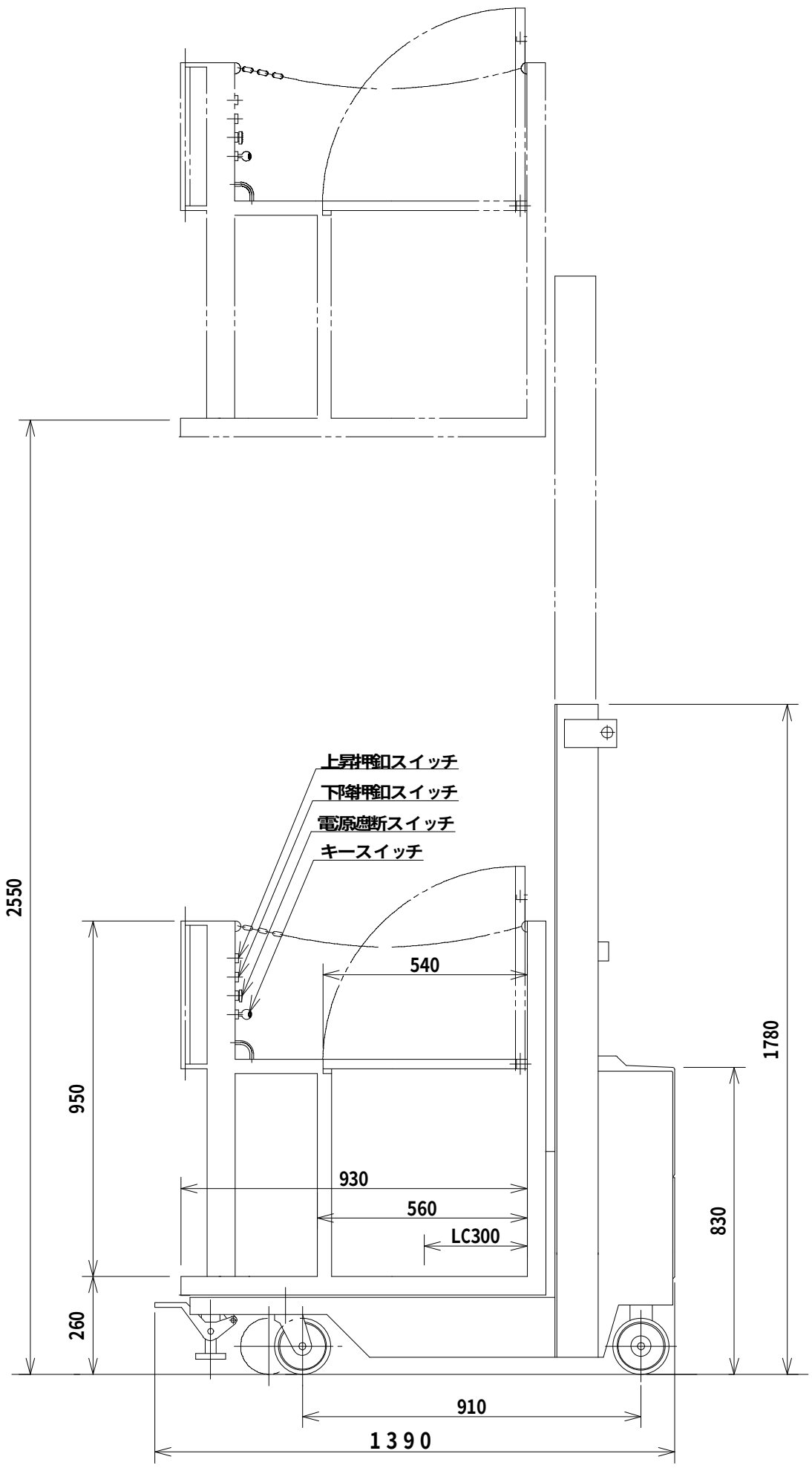

主 要 仕 様	
荷重	200kg
ロードセンター	300mm
揚高	2550mm
揚速	135mm/sec
テーブル寸法	W600mm X L540mm
荷台寸法	W640mm X L560mm
アウトリガ外幅	660mm
全長	1390mm
全幅	665mm
全高	1780mm
軸巨	910mm
ロードホイール	φ150×38ウレタン 2個
キャスターホイール	φ150×38ウレタン 2個
バッテリー	12V100AH 1個
チャージャー	搭載型 12V6A 単相100V
リフトモータ	12V1.5kw 1個
自重	300kg

PROJECTION 3	DESIGN M. S	NAME オーダーピッカー
SCALE 1／15	DATE 99.09.29	TYPE KHR220
コレック株式会社		D No 3003042A